TABLE DE JEUX DAMIER CENTRAL

REF : 627 939

DIMENSIONS

Longueur : 1000 mm
Largeur : 1000 mm
Hauteur : 792 mm
Hauteur assise : 447 mm

MATÉRIAUX

Pin classe 4
Plateau avec damier HPL
Tabouret HPL

Finition métal

RAL 9004

INSTALLATION

Plateau, tabourets, pieds + platines livrés montés
Fixation par spitts
Poids total : 83 kg

VARIANTE
Réf 627 939-03 Version 4 tabourets

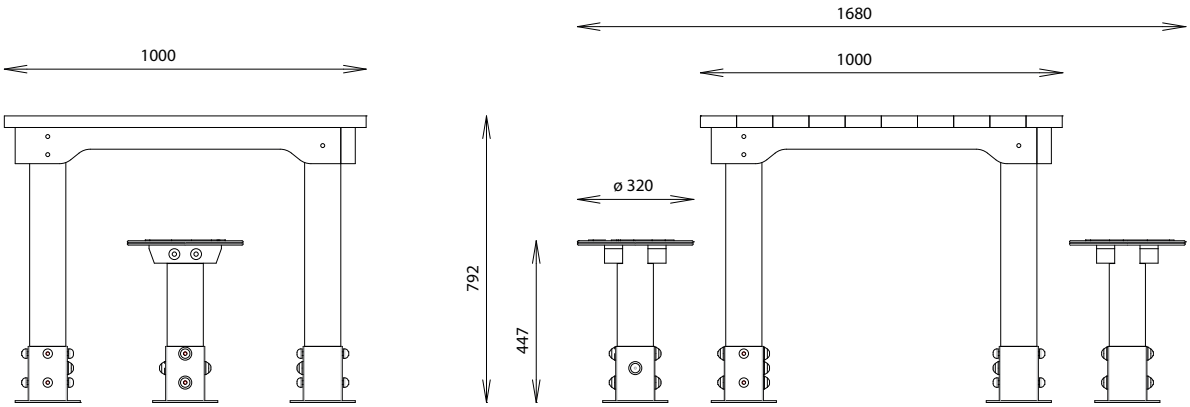

Rondino®
rue de l'industrie
Z.I. du Champ de Mars
42600 SAVIGNEUX
04 77 96 29 81
info@rondino.fr
www.rondino.fr

FABRIQUÉ EN FRANCE

MAJ : 03/05/2019