CADRE A GRIMPER GM

REF : 600 397

3-12 ans

DESCRIPTIF

Longueur : 2200 mm
Largeur : 1300 mm
Hauteur : 1662 mm

Ensemble comprenant :

- 2 ensembles appui + filet à grimper
- 1 ensemble mur d'escalade panneau recto
- 1 ensemble échelle
- 1 panneau verso mur d'escalade

MATÉRIAUX

Pin classe 4
Panneaux couleur HPL
Filet corde armée
Corde à noeuds

INSTALLATION

Eléments livrés montés :
Ensembles appui + filet à grimper
Ensemble mur d'escalade
Ensemble échelle

Fixation par équerres à spitter ou par pattes de scellement
Surface utile : 5420 x 4520 mm
Zone d'impact : 23 m²
H.C.L. : 1660 mm
Poids : 212 kg

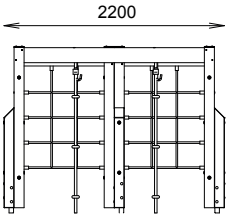

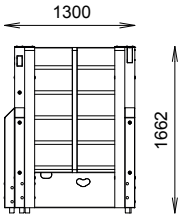

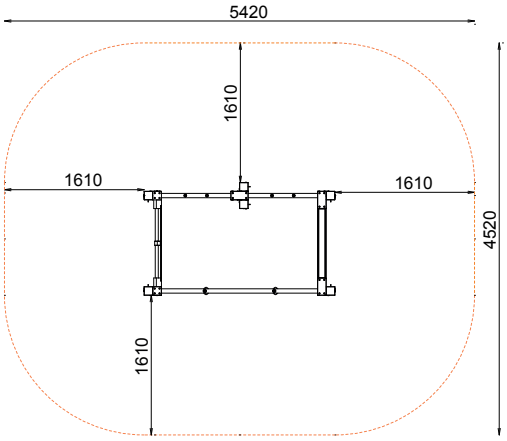

Rondino®
rue de l'industrie
Z.I. du Champ de Mars
42600 SAVIGNEUX
04 77 96 29 81
info@rondino.fr
www.rondino.fr

FABRIQUÉ EN FRANCE

MAJ : 25/01/2019