PONT SUSPENDU ESCARGOT

REF : 601 119

2-6 ans

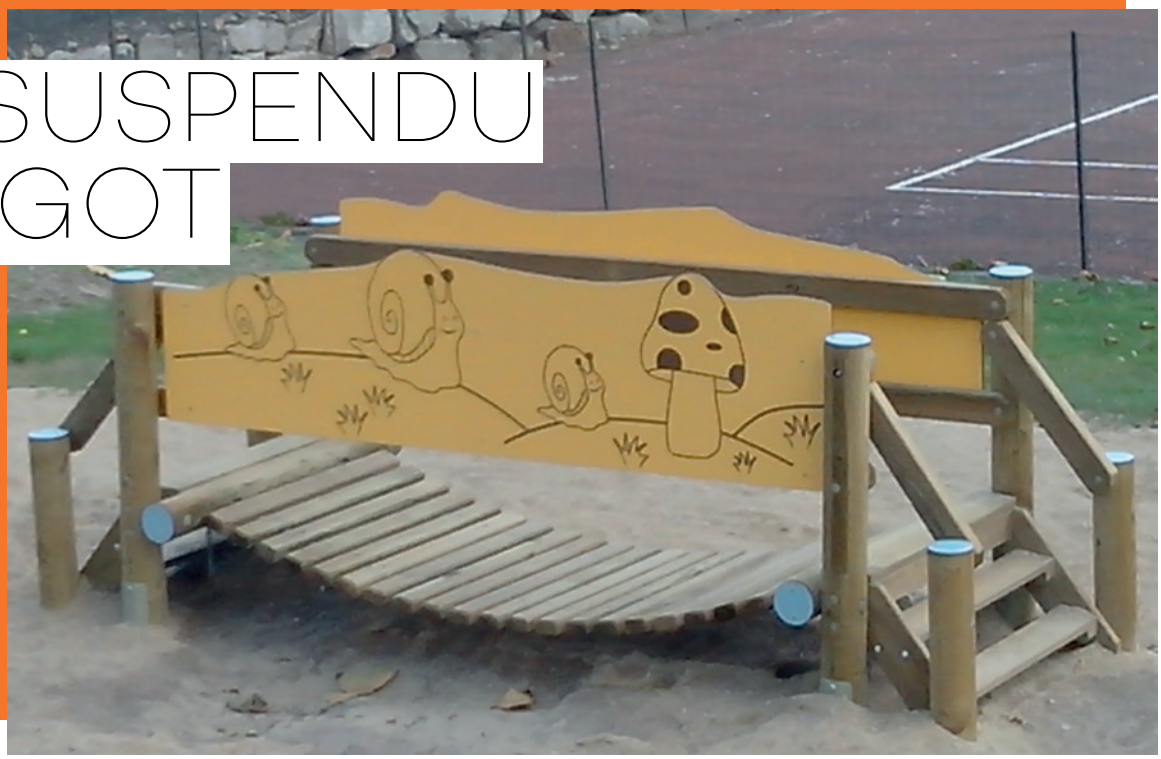

DESCRIPTIF

Longueur : 3450 mm
Largeur : 1274 mm
Hauteur : 1367 mm

MATÉRIAUX

Pin classe 4
Panneaux couleur HPL

INSTALLATION

Livré monté
Fixation par pattes de scellement
Surface utile : 6450 x 4274 mm
Zone d'impact : 25,64 m²
H.C.L. : 500 mm
Poids : 307 kg

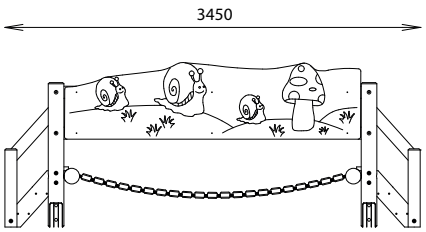

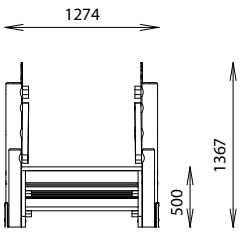

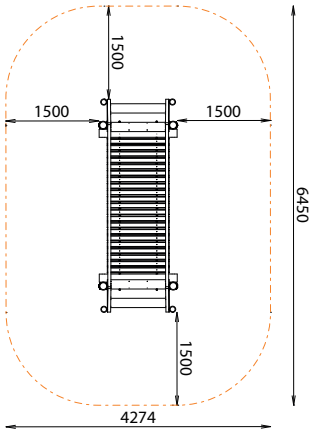

Rondino®
rue de l'industrie
Z.I. du Champ de Mars
42600 SAVIGNEUX
☎ 04 77 96 29 81
info@rondino.fr
www.rondino.fr

FABRIQUÉ EN FRANCE

MAJ : 29/04/2019