PONT SUSPENDU LE LAC

REF : 601 120

3-6 ans

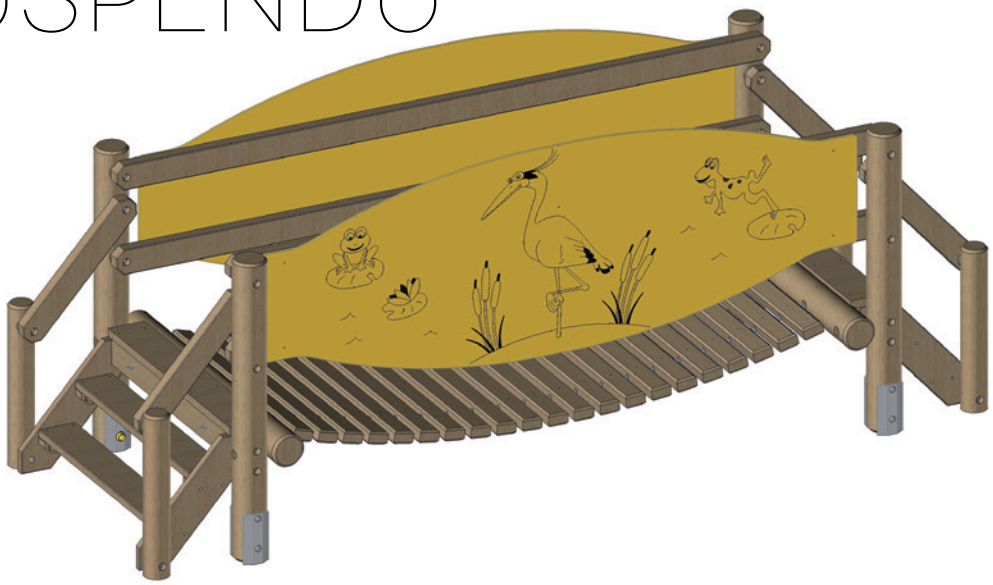

DESCRIPTIF

Longueur : 3450 mm
Largeur : 1274 mm
Hauteur : 1370 mm

MATÉRIAUX

Pin classe 4
Panneaux couleur HPL

INSTALLATION

Livré monté
Fixation par pattes de scellement
Surface utile : 6450 x 4274 mm
Zone d'impact : 25,64 m²
H.C.L. : 500 mm
Poids : 317 kg

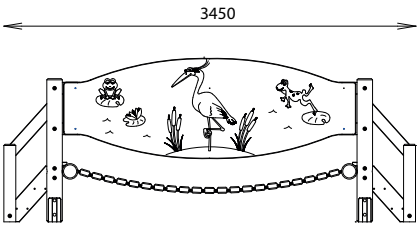

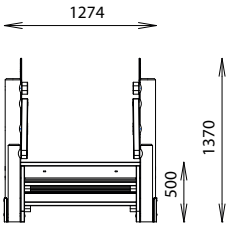

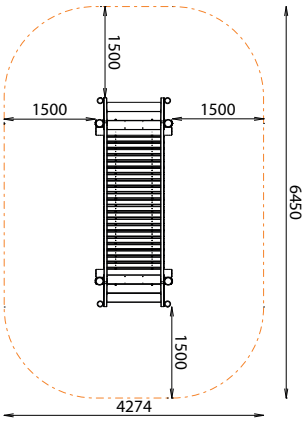

Rondino®

rue de l'industrie - BP 195
42604 MONTBRISON cedex
04 77 96 29 81
info@rondino.fr

www.rondino.fr

FABRIQUÉ EN FRANCE