CABANE FORESTIÈRE

REF : 603 205

6-12 ans

DESCRIPTIF

Longueur : 2300 mm
Largeur : 2300 mm
Hauteur : 1960 mm

MATÉRIAUX

Pin classe 4

INSTALLATION

Fixation par pattes de scellement
Surface utile : 5940 x 5940 mm
Zone d'impact : 32 m²
H.C.L. : 1960 mm
Poids : 380 kg

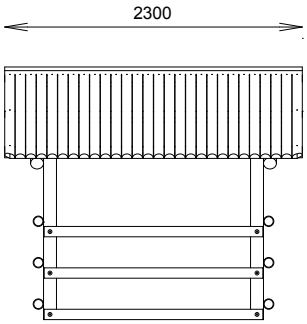

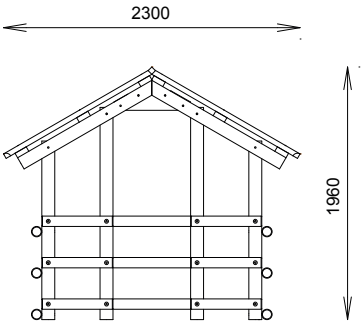

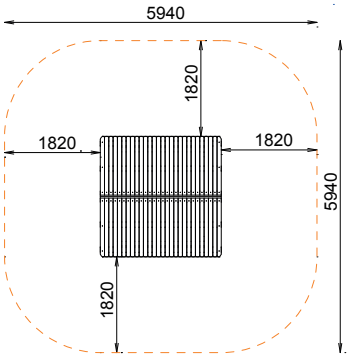

Rondino®

rue de l'industrie
Z.I. du Champ de Mars
42600 SAVIGNEUX
04 77 96 29 81
info@rondino.fr

www.rondino.fr

FABRIQUÉ EN FRANCE

MAJ : 09/11/2018