MÂTUVU

Mâtuvu est un module de jeu composé d'un assemblage de **rondins de bois**, et d'une **surface miroitante** rotative.

Le principe du jeu apparaît comme un **défi** à relever, on doit escalader l'objet pour saisir le drapeau. On teste notre **capacité à s'élever** et à s'affirmer.

La surface miroitante permet d'**enclencher la communication** vers les autres, et vers le paysage urbain.

Rondino®

CONCOURS Rondino DESIGN

Ecole supérieure d'art et design Saint-Etienne

Designer
Jennifer HARDEL

label 2018 observeur du design

MATUVU

label 2018 observeur du design

Photo non contractuelle

2-6 ans

MATÉRIAUX

Pin classe 4
Inox polymiroir
Tubes acier galavanisés à chaud et thermolaqués

INSTALLATION

Livré monté
Fixation par spitt

Référence	Largeur	Hauteur totale	HCL	Zone d'impact	Poids	Couleur
604 550	560 mm	1500 mm	500 mm	9,97 m²	30 kg	Rouge
604 551	643 mm	1500 mm	750 mm	11,50 m²	35 kg	Bleu
604 552	863 mm	1500 mm	1000 mm	13,63 m²	40 kg	Jaune
604 553	Ensemble des 3 modules			27,58 m²	105 kg	/

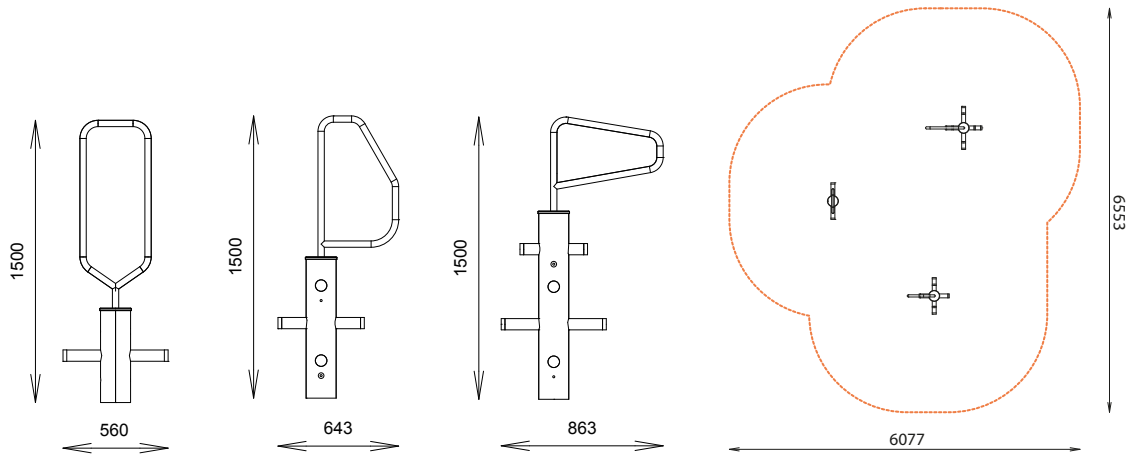

Rondino®
rue de l'industrie
Z.I. du Champ de Mars
42600 SAVIGNEUX
☎ 04 77 96 29 81
info@rondino.fr
www.rondino.fr

FABRIQUÉ EN FRANCE

MAJ : 10/12/2018