ETIREMENT DU TRONC

REF : 616 903 NM

Conforme FD S 52-903 & NF EN 16630

MATERIAUX

Pin classe 4
Visserie et boulonnerie inox
Pieds de scellement galvanisés à chaud et thermolaqués

INSTALLATION

Fixation par pieds à sceller
Surface utile : 6000 x 3130 mm
Espace d'évolution : 16,9 m²
H.C.L. : 1280 mm
Poids : 40 kg

Signalisation (option)

Panneau silhouette et support
Voir fiche panneau gravé

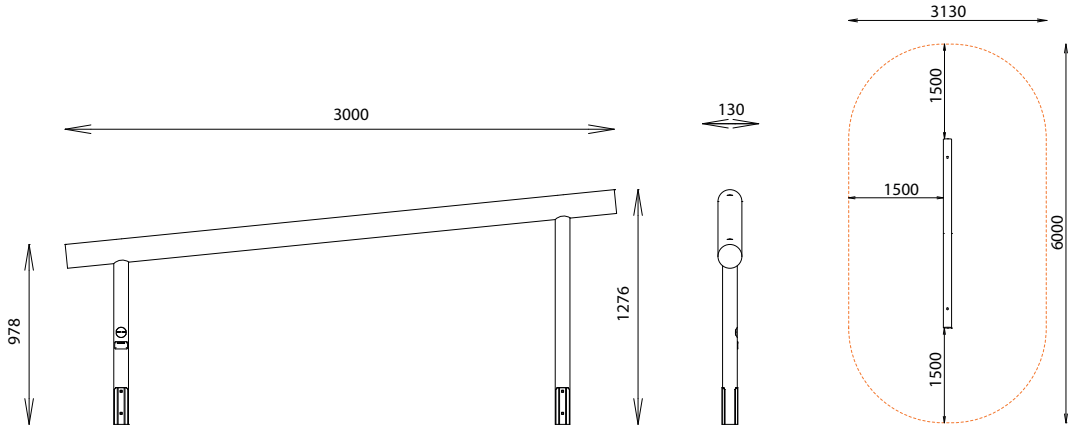

Rondino®
rue de l'industrie
Z.I. du Champ de Mars
42600 SAVIGNEUX
04 77 96 29 81
info@rondino.fr
www.rondino.fr

FABRIQUÉ EN FRANCE

MAJ : 13/03/2019