BACS A FLEURS LOUXOR

Rondino®

MATÉRIAUX

Pin classe 4

INSTALLATION

Livré monté
Autostable

Référence	Forme	Longueur	Largeur	Hauteur	Poids
627 621	carré	664 mm	664 mm	600 mm	50 kg
627 622	carré	864 mm	864 mm	800 mm	88 kg
627 623	rectangle	1664 mm	664 mm	700 mm	108 kg
627 623-01	rectangle avec HPL	1700 mm	700 mm	710 mm	110 kg

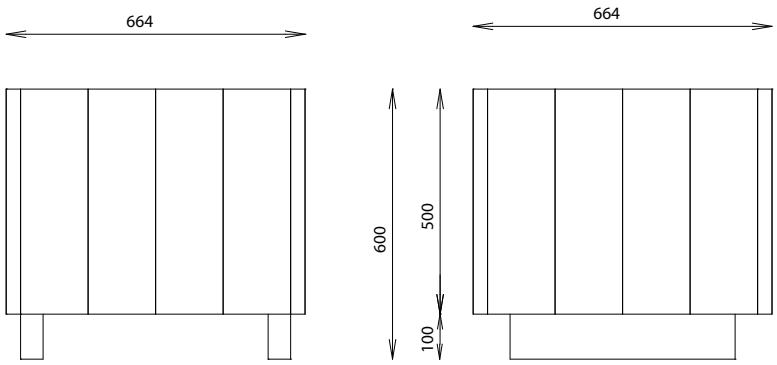

Rondino®
rue de l'industrie
Z.I. du Champ de Mars
42600 SAVIGNEUX
☎ 04 77 96 29 81
info@rondino.fr
www.rondino.fr

FABRIQUÉ EN FRANCE

MAJ : 27/05/2019